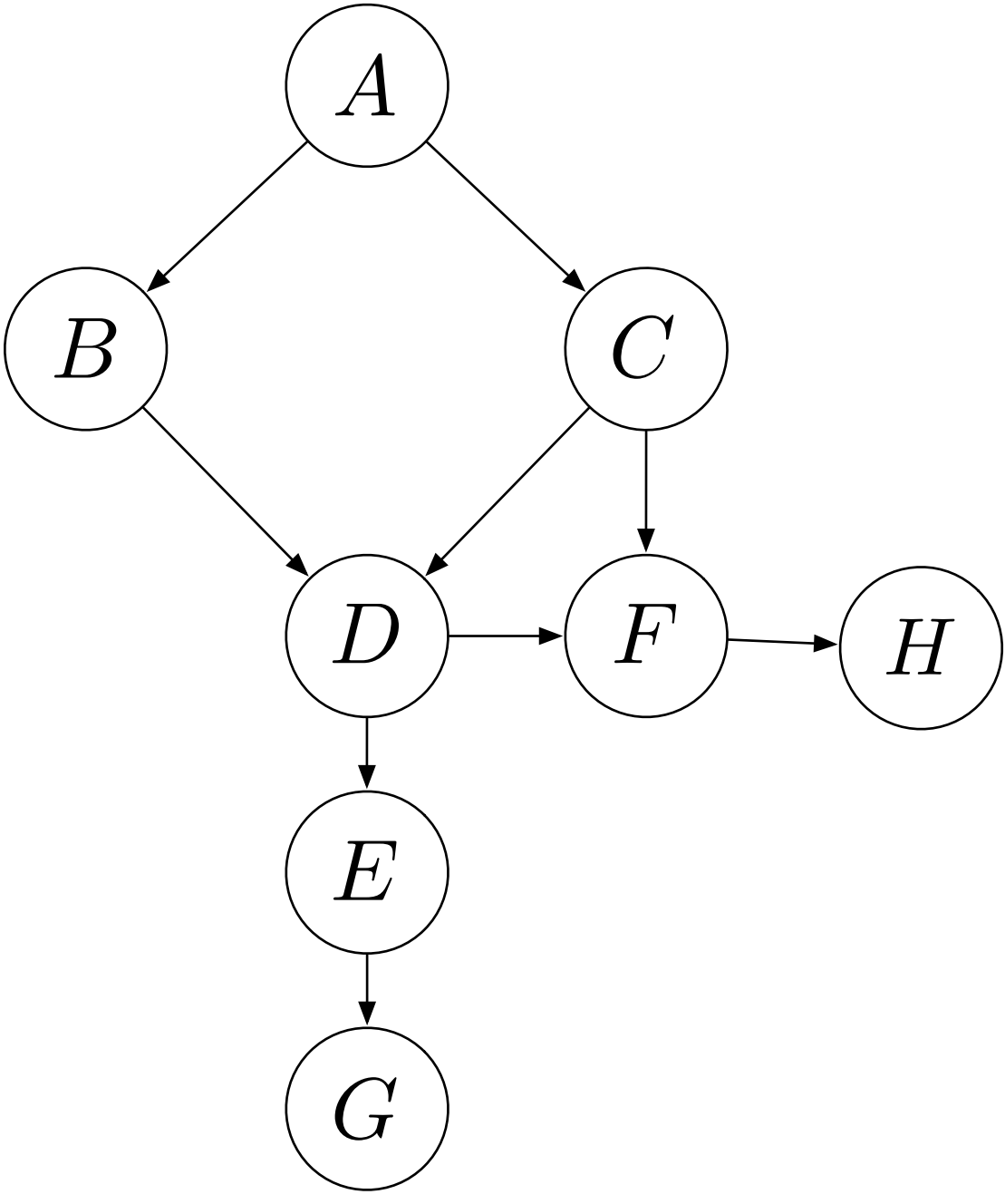
A
B
C
D
F
H
E
G